English

Ver 1.0

dBMiNi

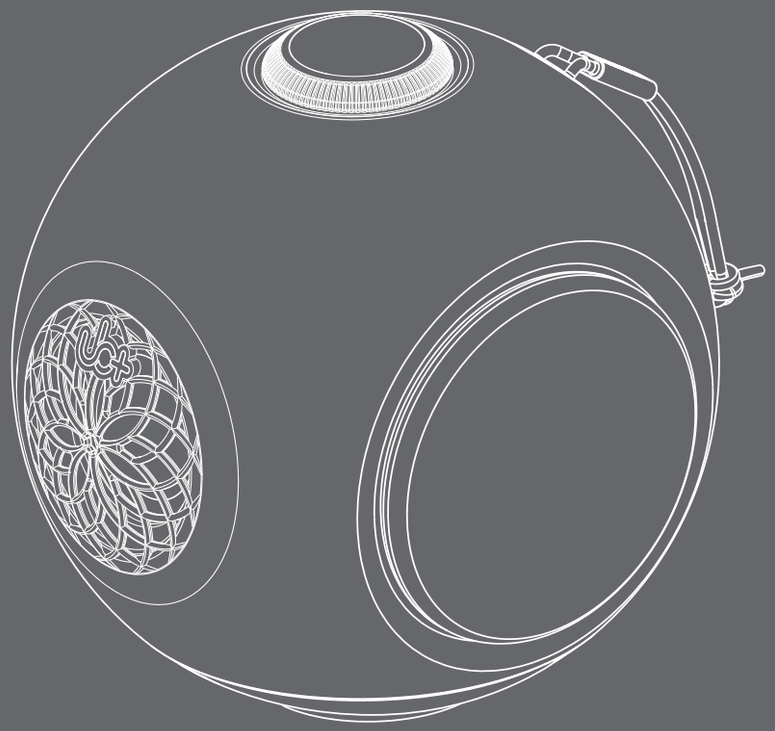

FOR MORE INFOMATION . PLEASE VISIT WWW.UB-PLUS.COM

ub+

dBMiNi
快速入门指南

型号 : M01

恭喜

恭喜您成为UB+ dB Mini Hi-Fi蓝牙音箱的尊贵用户。这款音箱融合了传统音箱设计的精髓与最新音频技术，打造出便携尺寸的产品，完美适配移动时代各类无线设备的使用需求。

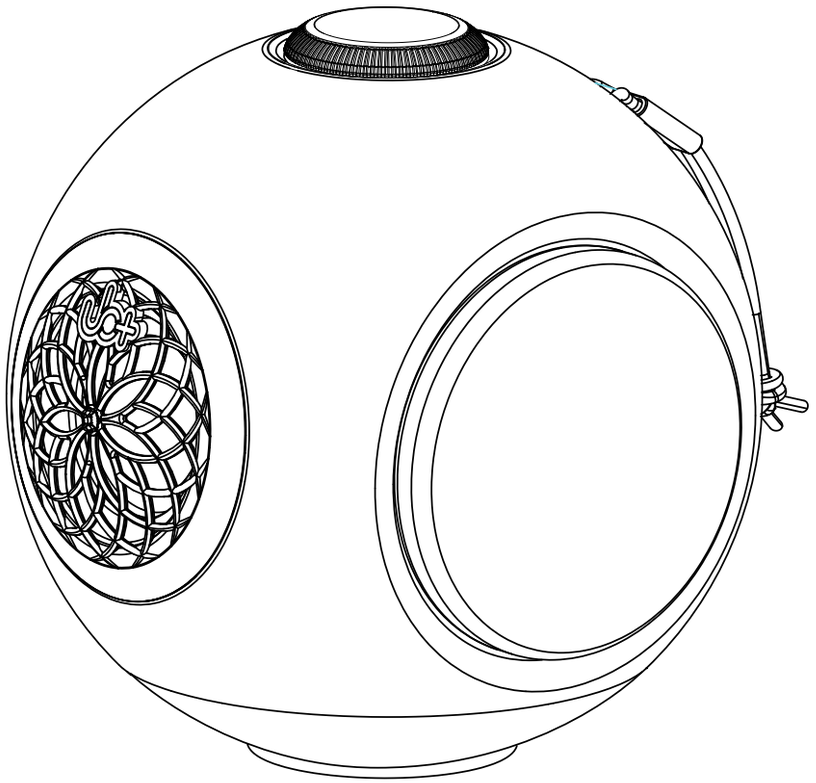

如果您有任何意见或问题，请联系我们。
www.ub-plus.com

@ubplusofficial

CE FC RoHS

中国印刷

控制

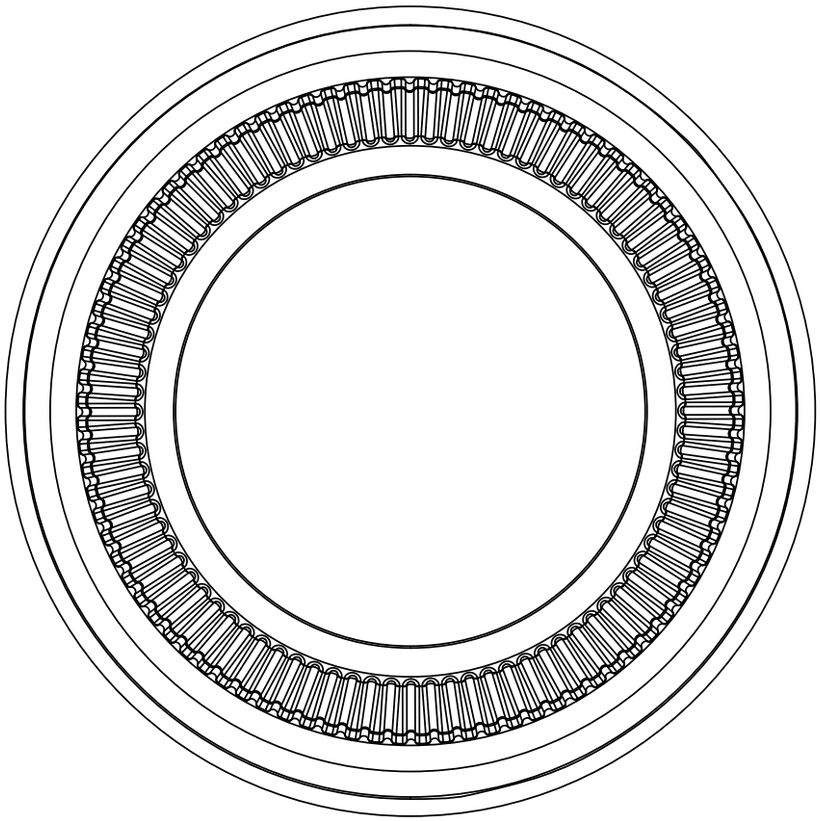

按下旋转按钮即可在不同控制模式间切换。调节旋转按钮时，灯环会指示当前激活的功能。此外，该旋转旋钮也可作为音量拨盘调节音量。

蓝牙配对模式

无线立体声 (TWS) 配对模式

控制按钮

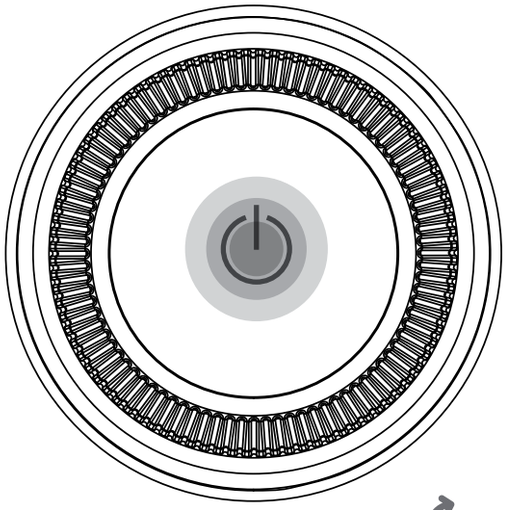

电源按钮

X1 开机
按 X1 开启扬声器
再按x1 以连接上次使用的设备

5s 关机

2s 蓝牙配对模式

音量 “- / +”

2s + **X3**
按住 按下X3

清除所有配对设备

指示灯状态

白色	蓝牙已连接
闪烁的白色	等待连接蓝牙
红色	给电池充电
闪烁的红色	APP/更新固件
闪烁的红色	电池低电量（电量 < 20%)

当音箱电量低时，会发出低电量提示音，并自动降低音量档位。

连接

蓝牙配对模式

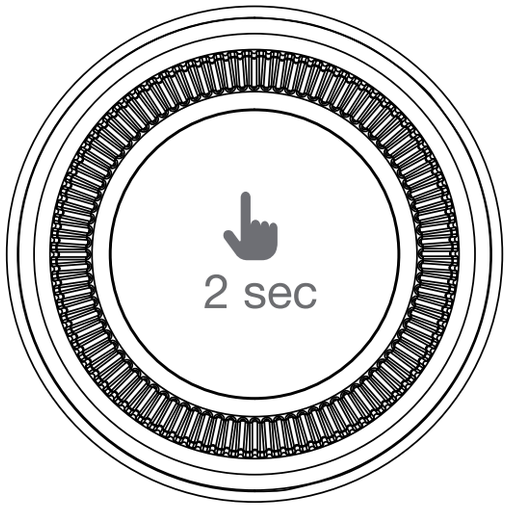

长按控制旋钮2秒，灯环将开始闪烁，音箱会发出提示音，表示已进入配对模式。与设备成功连接后，音箱会再次发出"已连接"提示音，且LED灯环变为常亮白色，即表明音箱已与设备配对成功。

你可在iTunes（苹果应用商店）和Play Store（谷歌应用商店）下载UB+ SEEK APP*，用于更新音箱固件、拓展新功能以及修复漏洞。

连接

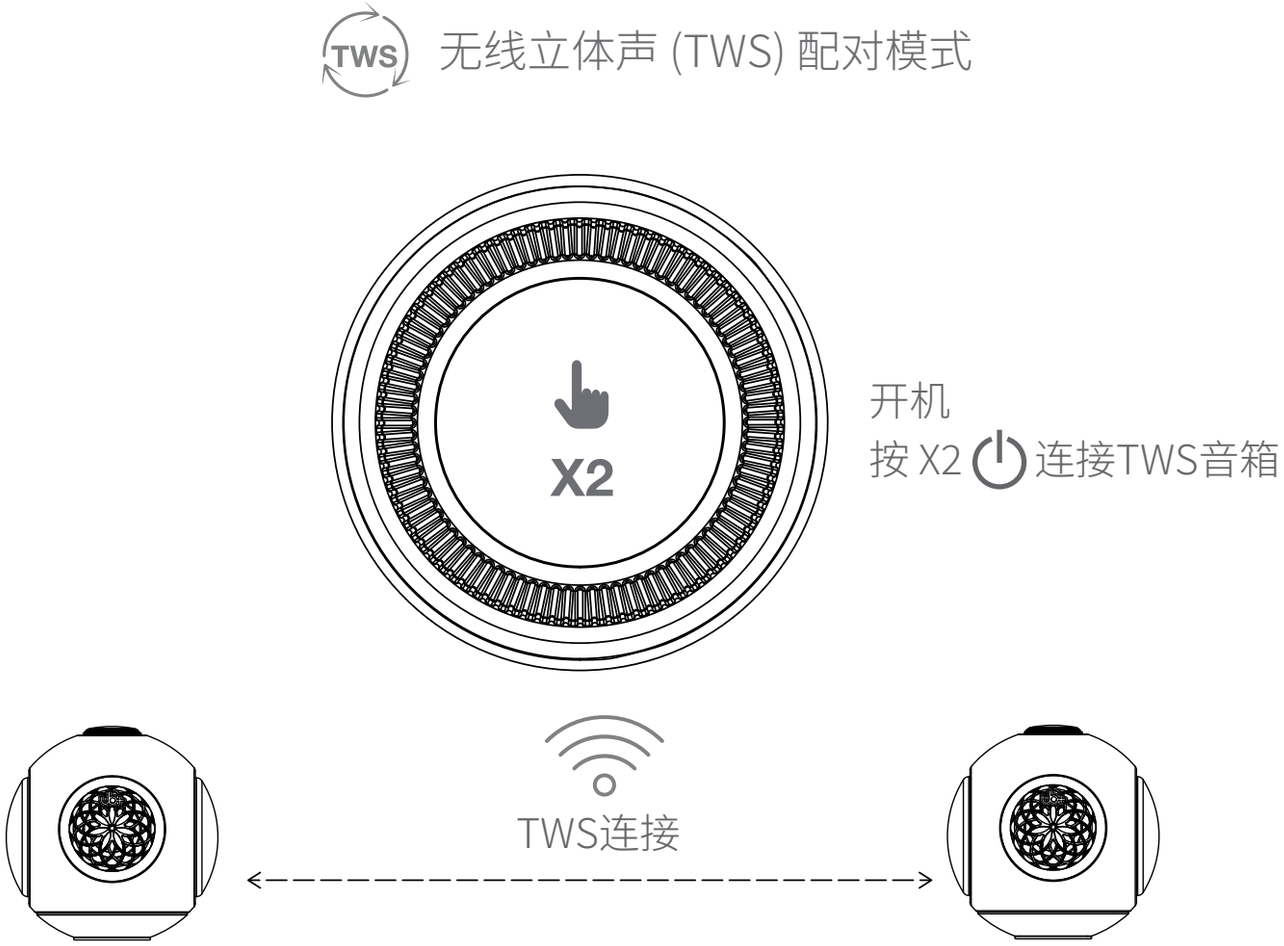

双击两台音箱的控制旋钮，音箱将发出「TWS（无线立体声）」提示音，表示两台音箱正在相互搜索配对。成功进入TWS模式后，两台音箱会再次发出「TWS已连接」提示音，随后会自动分配为左声道和右声道。

端口

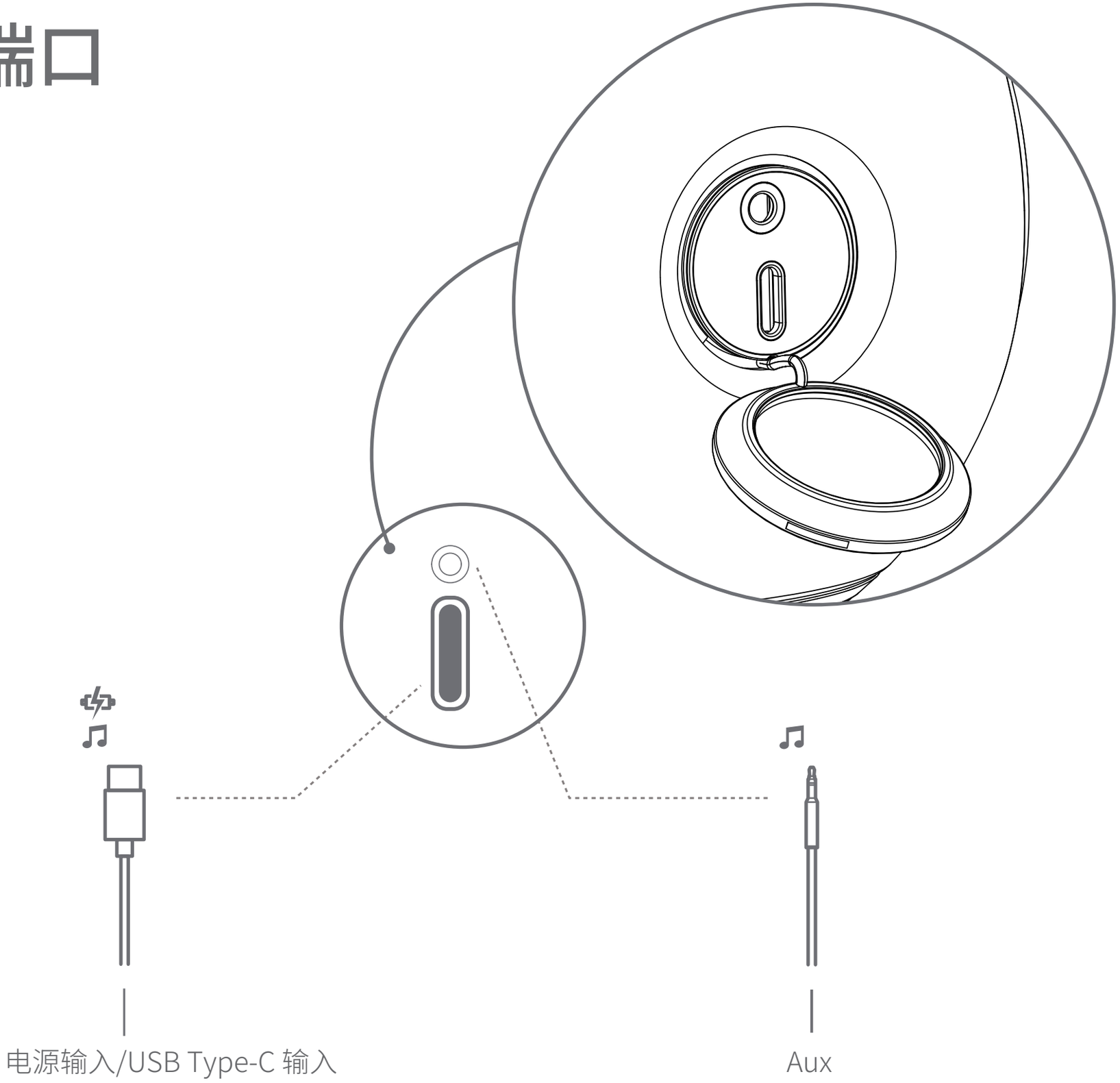

重要安全说明

使用产品前，请仔细并完整阅读本说明。请遵循以下指引安全使用产品，降低触电、短路、设备损坏、火灾、听力损伤或其他危险发生的概率。不当操作可能导致产品保修失效。

- 请始终保持产品干燥，请勿将产品暴露在极端温度环境中（如吹风机、加热器附近，或长时间置于阳光下直射等），避免设备腐蚀或变形。
- 请勿让产品接触水或潮气。若产品具备防潮能力，也请注意不要将其浸入水中或暴露在雨中。
- 内置可充电电池的产品，需在环境温度10~40°C（50~104°F）区间内充电。
- 若长期不使用产品，请定期为内置可充电电池充电（约每3个月充电一次）。
- 将电池投入火中、高温烤箱，或机械挤压、切割电池，可能引发爆炸。
- 将电池置于温度极高的环境中，可能引发爆炸，或导致易燃液体、气体泄漏。
- 将电池置于气压极低的环境中，可能引发爆炸，或导致易燃液体、气体泄漏。
- 仅可使用ub+官方提供或推荐的附件/配件/备件。
- 仅使用柔软干燥的布料清洁产品。
- 请勿拆解产品，或尝试自行维修。
- 请勿刺穿、挤压产品，或将产品投入火中。

· 请将产品、配件及包装部件放置在儿童和宠物无法触及的地方，防止发生意外。存在吞咽和窒息风险。
· 若产品出现冒烟、异常声响或异味，请立即断开直流电源。
· 仅可使用符合IEC60950-1标准（LPS类）或IEC62368-1标准（PS2类）认证的标准USB端口供电。
· 请注意整理设备间的连接线，避免绊倒。
· 音箱悬挂高度不得超过2米。安装在天花板/墙面的固定部件必须能够承受设备重量的4倍。
· 产品报废后，请按照当地法规处理废弃物。
· 为确保安全，请勿将电池丢弃在高温、有水或酸性环境中。请谨慎遵守正确的废弃处理指引，避免潜在危险

美国联邦通信委员会（FCC）干扰声明

FCC第15部分规定：本设备经测试，符合FCC规则第15部分对B类数字设备的限值要求。这些限值旨在为住宅安装提供合理的有害干扰防护。本设备会产生、使用并可能辐射射频能量，若未按照说明安装和使用，可能对无线电通信造成有害干扰。

美国联邦通信委员会（FCC）干扰声明

然而，无法保证在特定安装环境中不会产生干扰。若本设备确实对无线电或电视接收造成有害干扰（可通过开关设备确认），建议用户采取以下一种或多种措施排除干扰：

- 重新调整或放置接收天线。
- 增大本设备与接收器之间的距离。
- 将本设备连接到与接收器不同回路的电源插座上。
- 咨询经销商或有经验的无线电/电视技术人员寻求帮助。

警示：

为符合欧洲CE要求，本设备必须与满足B类限值的CE认证计算机设备配套使用。连接本设备的所有线缆必须为屏蔽、接地线缆，且长度不得超过3米。使用未认证的计算机或不当线缆可能对其他设备造成干扰，或对本产品产生不良影响。

改装声明：

任何未经TGI科技私人有限公司或其关联公司明确批准的更改或改装，都可能导致用户的保修权利失效。

内置电池说明

本产品包含锂离子/聚合物电池，仅可由授权回收中心拆卸。将本产品送至当地授权回收中心或购买处回收时，电池将被单独拆除并回收。

无线设备额外指引

· 无线设备的短波射频信号可能会影响其他电子和医疗设备的正常运行。

· 在禁止使用的场所请关闭设备。请勿在医疗机构、飞机、加油点、自动门、自动火警或其他自动控制设备附近使用本设备。

· 请将本设备与起搏器及其他医疗设备保持至少20厘米的距离。无线电波可能会影响起搏器及其他医疗设备的运行。

电池（组）额外警示

本产品使用的锂离子电池若使用不当，存在火灾或爆炸风险。

电池不得暴露在过热环境或火源中，以防爆炸。

请勿处理泄漏或损坏的电池。

请按照当地法规正确处理废弃电池

重要安全说明

- 重新调整或放置接收天线。
- 增大本设备与接收器之间的距离。
- 将本设备连接到与接收器不同供电回路的电源插座上。
- 咨询经销商或有经验的无线电/电视技术人员寻求帮助。

任何未经合规责任方明确批准的更改或改装，都可能导致用户操作本设备的权限失效。

CE

ub+特此声明，本产品符合《欧盟无线电设备指令2014/53/EU》的核心要求及其他相关条款，同时满足所有其他欧盟指令的要求。完整的合规声明可访问官网查询：www.ub-plus.com 合规板块。

工作频段：2400-2480 MHz

产品包含

- UB+ dB MiNi
- 快速入门指南
- Type-C USB充电线
- 牛皮挂绳

保修条款

本产品自购买之日起提供12个月保修服务。若产品出现故障，请联系经销商。保修期内申请任何保修服务均需提供购买凭证。

若故障由意外事故、外力损坏、液体浸入、疏忽操作、不当使用、未按要求维护或其他用户方原因导致，本保修将不生效。

若本设备确实对无线电或电视接收造成有害干扰（可通过开关设备确认），建议用户采取以下一种或多种措施排除干扰。

THE MOVING SOUNDSTAGE

Packed for TGI Technology Pte.Ltd
36 Robinson Road, City House, level 2, Singapore 068877